ООО «ПРОМЫШЛЕННО ПРОИЗВОДСТВЕННАЯ КОМПАНИЯ»

171980, Тверская область, г. Бежецк, пр. Ленина, 4

П А С П О Р Т.

ЛЮКИ

Чугунные средние для смотровых колодцев
Тип С (В125) 2-60 ГОСТ 3634-2019

Партия № _____

Количество изделий _____ комплектов

Гарантийный срок эксплуатации люка 3 года с момента его установки и не более 5 лет с момента отгрузки предприятием.

Свидетельство о приёмке Люки чугунные среднего смотровых колодцев, соответствуют ГОСТ 3634-2019 и признаны годными к эксплуатации.

Основные данные и характеристики:

Диаметр корпуса, мм	*745*
Диаметр проема, мм	*600*
Высота, мм	*80*
Масса, кг, не более	*68*

Максимальная нагрузка при испытании согласно ГОСТ 3634-2019 – 12,5 т.с.

ДАТА ПРИЕМКИ:
ОТК _____

Обозначение инженерных сетей:
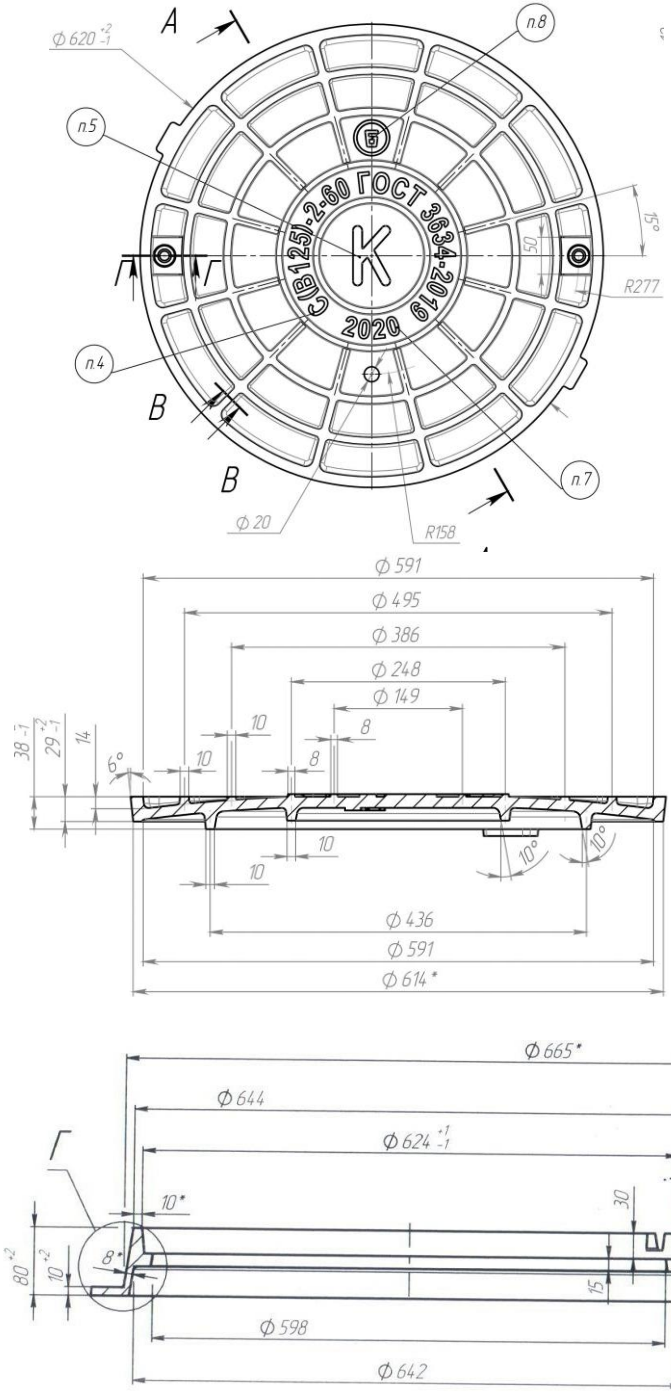
К- канализация, В – водопровод; Д – дождевая канализация; ТС – тепловая сеть;